Produktdatenblatt

HAVANNA WU102/30

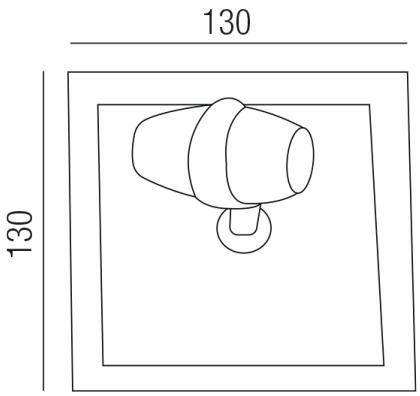

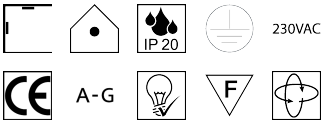

Beschreibung

Spot HAVANNA
1fl/Glasplatte sat./verchromt geb.+Glanzchrom
B13//B13/H-AL13/inkl. 1xGU10 50W
Anschluss 230V Wechselspannung, Schutzklasse I - Elektrische Isolierungsklasse (IEC), Schutzart IP20, Anwendung im Innenbereich, Installation an der Wand oder Decke, drehbar und schwenkbar, Leuchte geeignet für die Montage auf entflammbaren Oberflächen, inklusive Leuchtmittel, Energieeffizienzklasse, A - G, CE-Kennzeichnung

Technische Änderungen vorbehalten, druck-, scan- und kalibrierungsbedingt sind Farbabweichungen möglich.

Leuchtwurm GmbH | 6210 Wiesing | Gewerbegebiet Bradl 325 | T +43 5244 64827.0 | F +43 5244 65454 | office@leuchtwurm.at | www.leuchtwurm.at