Produktdatenblatt

HYDROFLOOR INOX 83358/27-45-WW

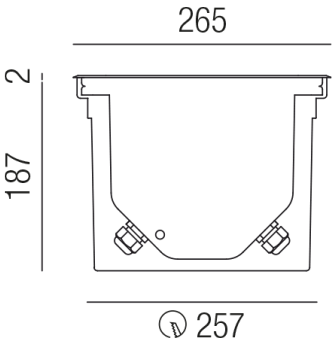

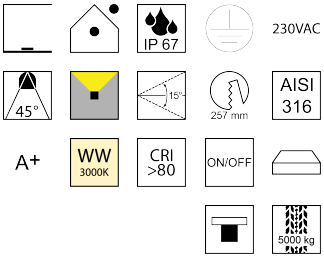

Beschreibung

EL HYDROFLOOR INOX maxi - LED
Ring+Gehäuse AISI 316/Glas klar/rund/Abstrahlwinkel 45°
LED 12W 3000K 1040lm CRI >80
Kabel 1000mm/inkl. Einbaudose
dm265/ET187/Loch257mm/Netzteil schaltbar
Anschluss 230V Wechselspannung, Schutzklasse I - Elektrische Isolierungsklasse (IEC), Schutzart IP67, Anwendung im Innen- und Außenbereich, Installation auf dem Boden, Edelstahl AISI 316, Lochausschnitt rund: 257mm, schwenkbar 15°, 1 seitiger Lichtaustritt - up breitstrahlend, Abstrahlwinkel 45°, Netzteil integriert, Betriebsgeräte schaltbar (nicht dimmbar), Farbwiedergabeindex CRI >80, Farbtemperatur von warmweiß 3000K, Energieeffizienzklasse, A+, überrollbare Leuchte bis 5000kg, Lieferung inklusive Einbaudose

Projektbilder - Zusatzbilder - Detailbilder

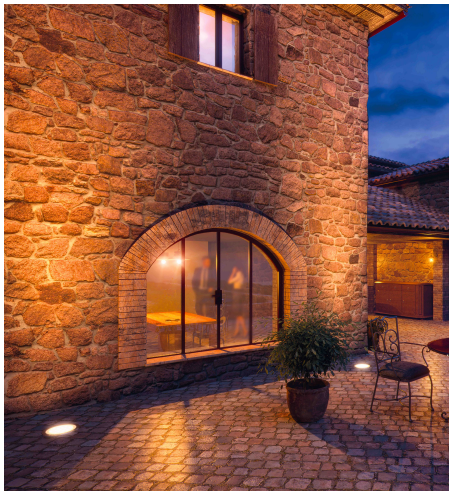

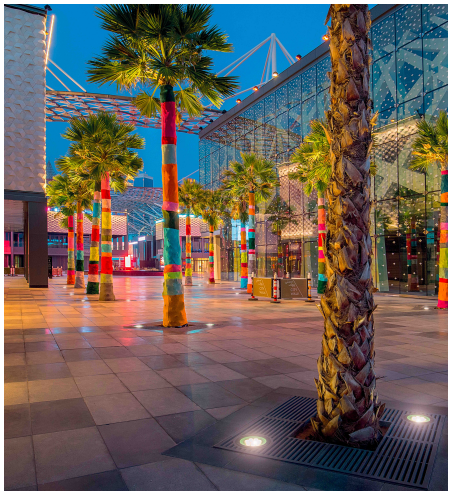

Technische Änderungen vorbehalten, druck-, scan- und kalibrierungsbedingt sind Farbabweichungen möglich.