Linea Dark 950, LED down 21W + up 5W, 2200lm + 520lm LED

Diffuser prismatisch UGR<19, Direkt- und Indirektlicht

Oberflächen
- S - schwarz matt
- W - weiß matt
- R - rostfärbig patiniert

Lichtfarben
- SWW - superwarmweiß 2700K
- WW - warmweiß 3000K
- CW - kaltweiß 4000K

230VAC IP 20 F ON/OFF CRI >90 UGR <19 SWW 2700K WW 3000K CW 4000K A+

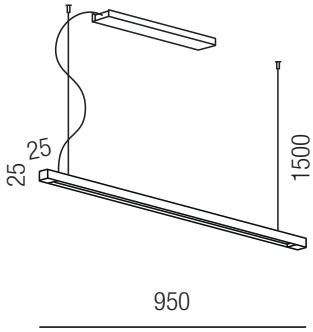

Bestell-Nr.	Farbauswahl angeben	Euro
62265/95-	S W R + SWW	
62265/95-	S W R + WW	
62265/95-	S W R + CW	

Linea Dark 1250, LED down 27W + up 5W, 2320lm + 425lm LED

Diffuser prismatisch UGR<19, Direkt- und Indirektlicht

230VAC IP 20 F ON/OFF DALI CRI >90 UGR <19 SWW 2700K WW 3000K CW 4000K A+

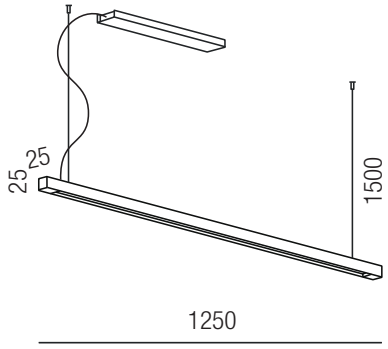

Bestell-Nr.	Farbauswahl angeben	dimmbar	Euro
62265/125-	S W R + SWW		
62265/125-	S W R + WW		
62265/125-	S W R + CW		
62265/125DALI-	S W R + SWW	DALI	
62265/125DALI-	S W R + WW	DALI	
62265/125DALI-	S W R + CW	DALI	

Linea Dark 1550, LED down 35W + up 5W, 2975lm + 425lm LED

Diffuser prismatisch UGR<19, Direkt- und Indirektlicht

230VAC IP 20 F ON/OFF DALI CRI >90 UGR <19 SWW 2700K WW 3000K CW 4000K A+

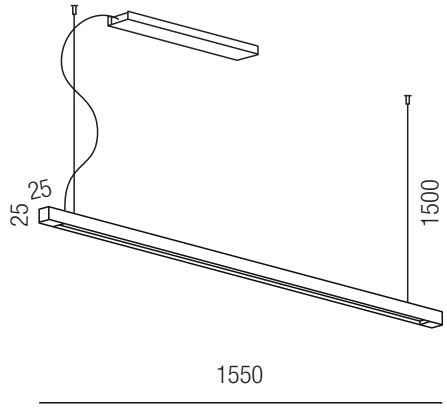

Bestell-Nr.	Farbauswahl angeben	dimmbar	Euro
62265/155-	S W R + SWW		
62265/155-	S W R + WW		
62265/155-	S W R + CW		
62265/155DALI-	S W R + SWW	DALI	
62265/155DALI-	S W R + WW	DALI	
62265/155DALI-	S W R + CW	DALI	