Produktdatenblatt

ZUPOLY ZU548/72-SG

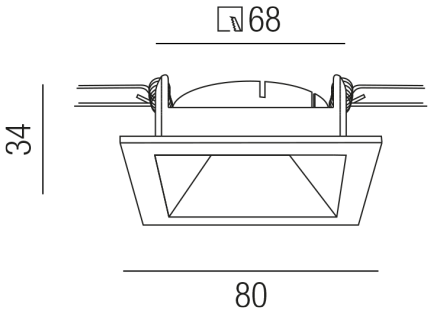

Beschreibung

ZUB POLY - bicolor
NUR Einbaurahmen schwarz
mit Innenreflektor gold
80x80/Loch 68x68mm
Schutzart IP20, Anwendung im Innenbereich, Installation an der Wand oder Decke, Lochausschnitt rund: 68mm

Technische Änderungen vorbehalten, druck-, scan- und kalibrierungsbedingt sind Farbabweichungen möglich.

Leuchtwurm GmbH | 6210 Wiesing | Gewerbegebiet Bradl 325 | T +43 5244 64827.0 | F +43 5244 65454 | office@leuchtwurm.at | www.leuchtwurm.at