Produktdatenblatt

DIPHY 33625/54TRI

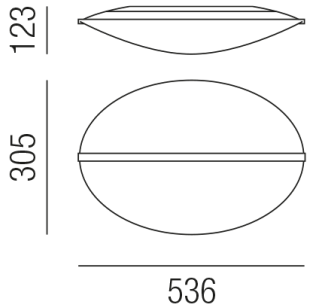

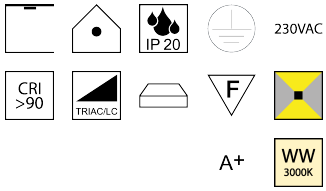

Beschreibung

DL/WL DIPHY
weiß/Diffuser PMMA mit Mikrogravur
LED 21W 3000K 2938lm CRI >90
536x305/GH 123mm/Netzteil TRIAC
Anschluss 230V Wechselspannung, Schutzklasse I - Elektrische Isolierungsklasse (IEC), Schutzart IP20, Anwendung im Innenbereich, Installation an der Decke, 2 seitiger Lichtaustritt - down breitstrahlend, up breitstrahlend, Leuchte geeignet für die Montage auf entflammbaren Oberflächen, Netzteil integriert, Betriebsgerät TRIAC dimmbar, Farbwiedergabeindex CRI >90, Farbtemperatur von warmweiß 3000K, Energieeffizienzklasse, A+

Projektbilder - Zusatzbilder - Detailbilder

Technische Änderungen vorbehalten, druck-, scan- und kalibrierungsbedingt sind Farbabweichungen möglich.