Produktdatenblatt

SCALA 12120/10-W

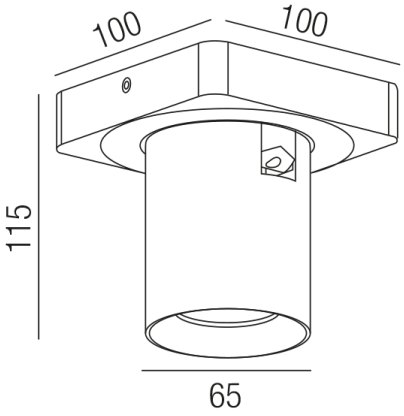

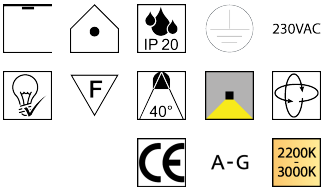

Beschreibung

STR SCALA - GU10
1fl/dreh-schwenkbar/weiß
L100/B100/H115mm
inkl. 1x GU10 LED 5W DTW 320lm
CRI95 40°
Anschluss 230V Wechselspannung, Schutzklasse I - Elektrische Isolierungsklasse (IEC), Schutzart IP20, Anwendung im Innenbereich, Installation an der Decke, drehbar und schwenkbar, 1 seitiger Lichtaustritt - down breitstrahlend, Abstrahlwinkel 40°, Leuchte geeignet für die Montage auf entflammbaren Oberflächen, inklusive Leuchtmittel, Farbverlauf von 2200K bis 3000K, Energieeffizienzklasse, A - G, CE-Kennzeichnung

Projektbilder - Zusatzbilder - Detailbilder

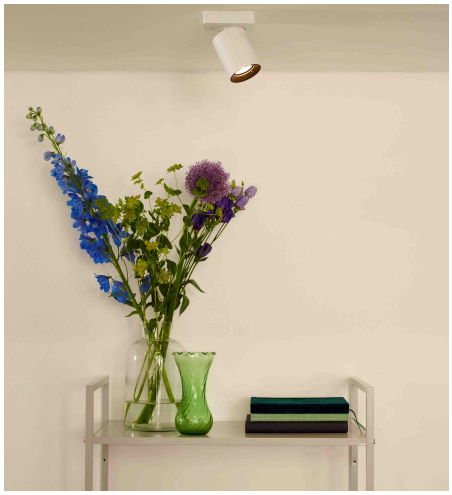

Technische Änderungen vorbehalten, druck-, scan- und kalibrierungsbedingt sind Farbabweichungen möglich.