Produktdatenblatt

TUBBS 61561/14-S

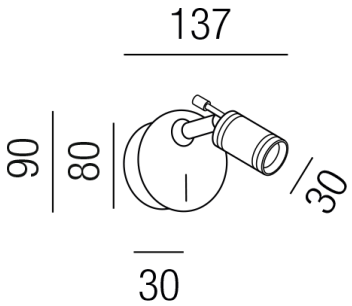

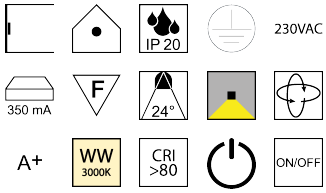

Beschreibung

WL TUBBS - Spot
schwarz/m. Schalter
dm30/AL137/Dose 90mm
1x LED 3W 3000K 270lm CRI>80
Anschluss 230V Wechselspannung, Schutzklasse I - Elektrische Isolierungsklasse (IEC), Schutzart IP20, Anwendung im Innenbereich, Installation an der Wand, drehbar und schwenkbar, 1 seitiger Lichtaustritt - down breitstrahlend, Abstrahlwinkel 24°, Leuchte geeignet für die Montage auf entflammbaren Oberflächen, Netzteil integriert, Konstantstrom 350mA, Betriebsgeräte schaltbar (nicht dimmbar), mit integriertem Schalter (ON/OFF), Farbwiedergabeindex CRI >80, Farbtemperatur von warmweiß 3000K, Energieeffizienzklasse, A+

Technische Änderungen vorbehalten, druck-, scan- und kalibrierungsbedingt sind Farbabweichungen möglich.