Produktdatenblatt

DRUM 33055/168-WGE

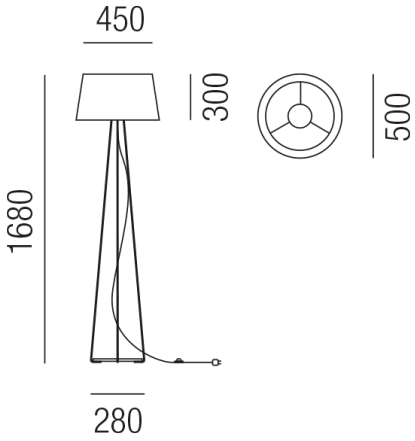

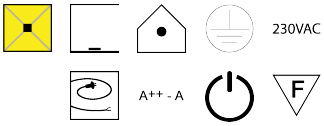

Beschreibung

STL DRUM
1fl/weiß/Schirm Ringform beige
Diffuser PVC opal matt
dm500/GH1680mm/mit Fußdimmer
für 1x LED E27 10W
Anschluss 230V Wechselspannung, Schutzklasse I - Elektrische Isolierungsklasse (IEC), Anwendung im Innenbereich, Installation auf dem Boden, 4 seitiger Lichtaustritt - Rundumlicht (in alle Richtungen), Leuchte geeignet für die Montage auf entflammbaren Oberflächen, mit integriertem Schalter (ON/OFF), Energieeffizienzklasse, A++ - A, mit angebautem Stromkabel und Stecker

Projektbilder - Zusatzbilder - Detailbilder

Technische Änderungen vorbehalten, druck-, scan- und kalibrierungsbedingt sind Farbabweichungen möglich.