Produktdatenblatt

CHAPEAU 32700/60-BRWW

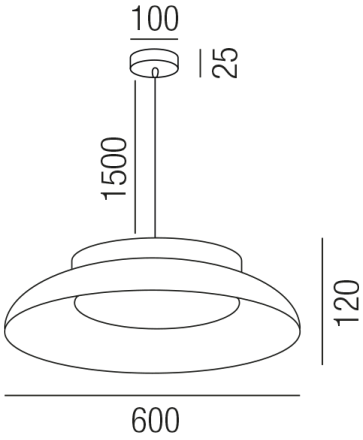

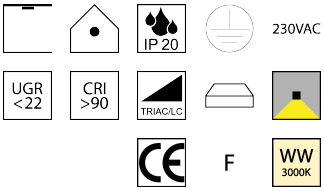

Beschreibung

HL CHAPEAU
Aluminium bronze - schwarz/Diffuser opal
LED 30W 3000K 3000lm/TRIAC dim
dm600/H120/Abhängung 1500mm
Anschluss 230V Wechselspannung, Schutzklasse I - Elektrische Isolierungsklasse (IEC), Schutzart IP20, Anwendung im Innenbereich, Installation an der Decke, 1 seitiger Lichtaustritt - down breitstrahlend, Netzteil integriert, Betriebsgerät TRIAC dimmbar, Farbwiedergabeindex CRI >90, Blendungsbewertung UGR <22, Farbtemperatur von warmweiß 3000K, Energieeffizienzklasse, F, CE-Kennzeichnung

Projektbilder - Zusatzbilder - Detailbilder

Technische Änderungen vorbehalten, druck-, scan- und kalibrierungsbedingt sind Farbabweichungen möglich.

Leuchtwurm GmbH | 6210 Wiesing | Gewerbegebiet Bradl 325 | T +43 5244 64827.0 | F +43 5244 65454 | office@leuchtwurm.at | www.leuchtwurm.at