Produktdatenblatt

SATURN 33660/115-WW

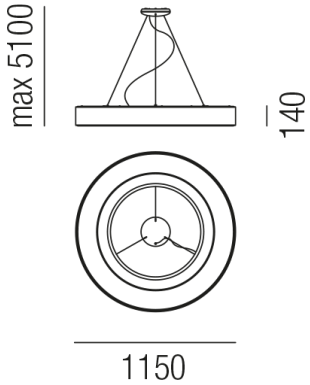

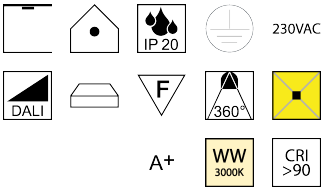

Beschreibung

HL SATURN
weiß/Diffusor Polyethylen
LED 98W 3000K 13961 lm CRI >90
dm1150/H140/GH5100mm/Netzteil DALI
Anschluss 230V Wechselspannung, Schutzklasse I - Elektrische Isolierungsklasse (IEC), Schutzart IP20, Anwendung im Innenbereich, Installation an der Decke, 4 seitiger Lichtaustritt - Rundumlicht (in alle Richtungen), Abstrahlwinkel 360°, Leuchte geeignet für die Montage auf entflammbaren Oberflächen, Netzteil integriert, Betriebsgerät DALI dimmbar, Farbwiedergabeindex CRI >90, Farbtemperatur von warmweiß 3000K, Energieeffizienzklasse, A+

Projektbilder - Zusatzbilder - Detailbilder

Technische Änderungen vorbehalten, druck-, scan- und kalibrierungsbedingt sind Farbabweichungen möglich.