Produktdatenblatt

ALONE 57386-TRIAC

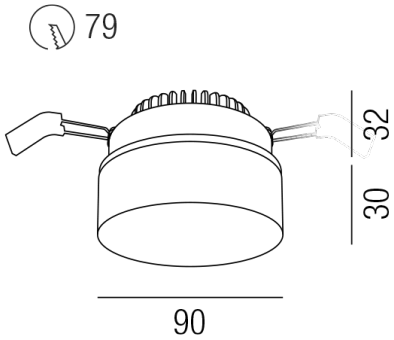

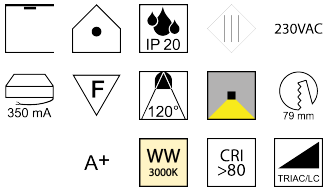

Beschreibung

EL ALONE - Glas 350mA
rund/starr/Alugrau/Diffuser Acraylvorsatz transp.
dm90/Lochausschnitt 79mm/ET 70mm
CREE LED 13W 3000K 1400lm CRI<80
130° Abstrahlwinkel/TRIAC dimmbar
Anschluss 230V Wechselspannung, Schutzklasse III - Elektrische Isolierungsklasse (IEC), Schutzart IP20, Anwendung im Innenbereich, Installation an der Decke, Lochausschnitt rund: 79mm, 1 seitiger Lichtaustritt - down breitstrahlend, Abstrahlwinkel 120°, Leuchte geeignet für die Montage auf entflammbaren Oberflächen, Netzteil angebaut oder steckbar, Konstantstrom 350mA, Betriebsgerät TRIAC dimmbar, Farbwiedergabeindex CRI >80, Farbtemperatur von warmweiß 3000K, Energieeffizienzklasse, A+

Projektbilder - Zusatzbilder - Detailbilder

Technische Änderungen vorbehalten, druck-, scan- und kalibrierungsbedingt sind Farbabweichungen möglich.

Leuchtwurm GmbH | 6210 Wiesing | Gewerbegebiet Bradl 325 | T +43 5244 64827.0 | F +43 5244 65454 | office@leuchtwurm.at | www.leuchtwurm.at