Produktdatenblatt

GLOBULA 81916/40-W

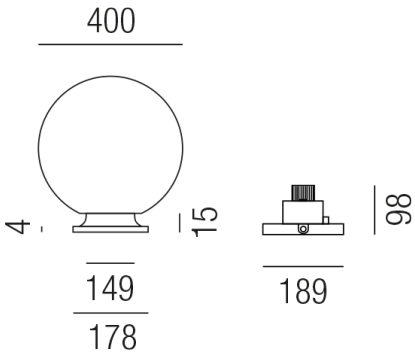

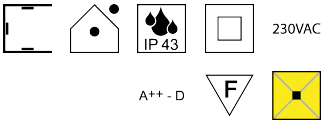

Beschreibung

GLOBULA KUGEL - inkl. Montage
schlagfest/opal seidenmatt
dm400mm/für 1x E27 70W
Anschluss 230V Wechselspannung, Schutzklasse II - Elektrische Isolierungsklasse (IEC), Schutzart IP43, Anwendung im Innen- und Außenbereich, Installation an der Wand, Decke oder auf dem Boden, 4 seitiger Lichtaustritt - Rundumlicht (in alle Richtungen), Leuchte geeignet für die Montage auf entflammbaren Oberflächen, Energieeffizienzklasse, A++ - D

Projektbilder - Zusatzbilder - Detailbilder

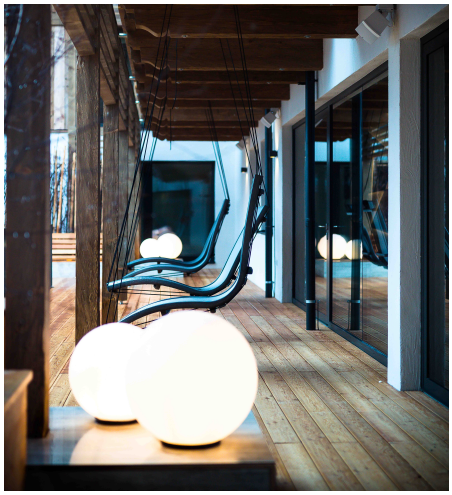

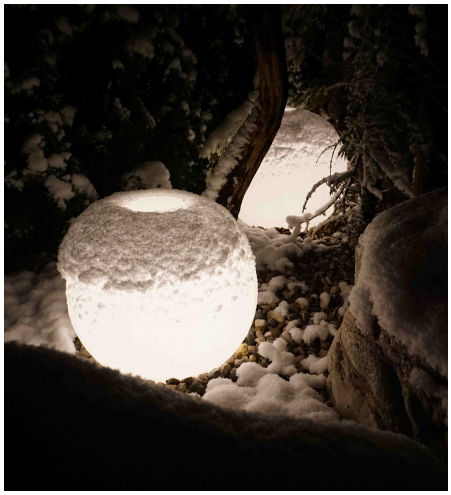

Technische Änderungen vorbehalten, druck-, scan- und kalibrierungsbedingt sind Farbabweichungen möglich.

Leuchtwurm GmbH | 6210 Wiesing | Gewerbegebiet Bradl 325 | T +43 5244 64827.0 | F +43 5244 65454 | office@leuchtwurm.at | www.leuchtwurm.at