Produktdatenblatt

HYDROFLOOR INVISIA 83340/25-36-WW

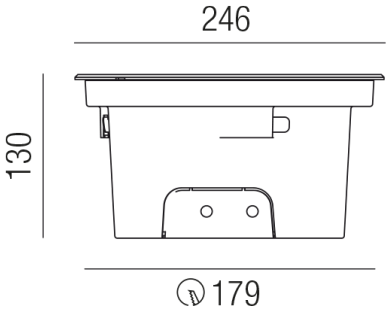

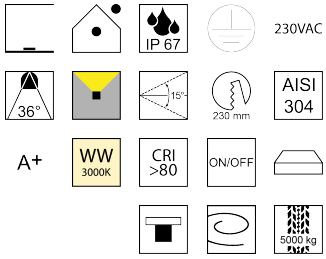

Beschreibung

EL HYDROFLOOR maxi - INVISIA
Alu schwarz/rund/starr/Wabenoptik 36°/blendfrei
LED 27W 3000K 2120lm CRI >80
Kabel 1000mm/inkl. Einbaudose
dm245,5/ET130/Loch230mm/Netzteil schaltbar
Anschluss 230V Wechselspannung, Schutzklasse I - Elektrische Isolierungsklasse (IEC), Schutzart IP67, Anwendung im Innen- und Außenbereich, Installation auf dem Boden, Edelstahl AISI 304, Lochausschnitt rund: 230mm, schwenkbar 15°, 1 seitiger Lichtaustritt - up breitstrahlend, Abstrahlwinkel 36°, Netzteil integriert, Betriebsgeräte schaltbar (nicht dimmbar), Farbwiedergabeindex CRI >80, Farbtemperatur von warmweiß 3000K, Energieeffizienzklasse, A+, überrollbare Leuchte bis 5000kg, , Lieferung inklusive Einbaudose

Projektbilder - Zusatzbilder - Detailbilder

Technische Änderungen vorbehalten, druck-, scan- und kalibrierungsbedingt sind Farbabweichungen möglich.