Produktdatenblatt

HALL LED ESSENTIAL 53563/20DALI-SWW

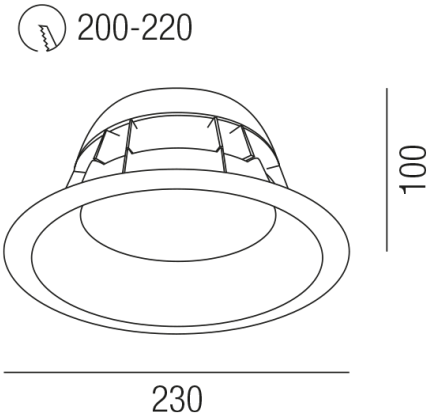

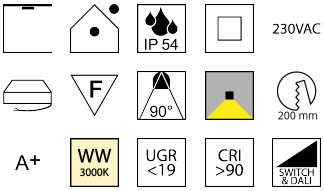

Beschreibung

EL HALL LED ESSENTIAL - IP54
Ring PC schwarz/Diffuser opal
LED 20W 2680lm 3000K 90° CRI >90
dm230/ET100/Loch200-220mm
Netzteil DALI switch dim/UGR <19
Anschluss 230V Wechselspannung, Schutzklasse II - Elektrische Isolierungsklasse (IEC), Schutzart IP54, Anwendung im Innen- und Außenbereich, Installation an der Decke, Lochausschnitt rund: 200mm, 1 seitiger Lichtaustritt - down breitstrahlend, Abstrahlwinkel 90°, Leuchte geeignet für die Montage auf entflammbaren Oberflächen, Netzteil angebaut oder steckbar, Betriebsgerät SWITCH & DALI dimmbar, Farbwiedergabeindex CRI >90, Blendungsbewertung UGR <19, Farbtemperatur von warmweiß 3000K, Energieeffizienzklasse, A+

Projektbilder - Zusatzbilder - Detailbilder

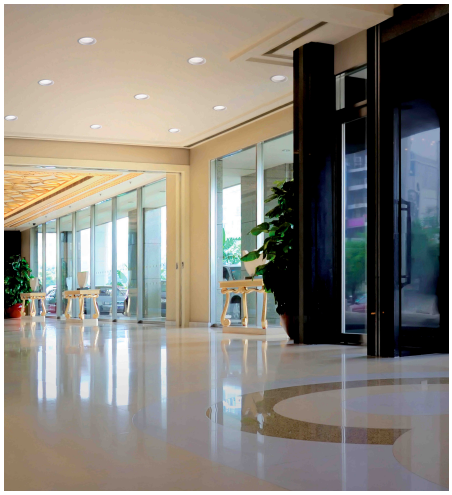

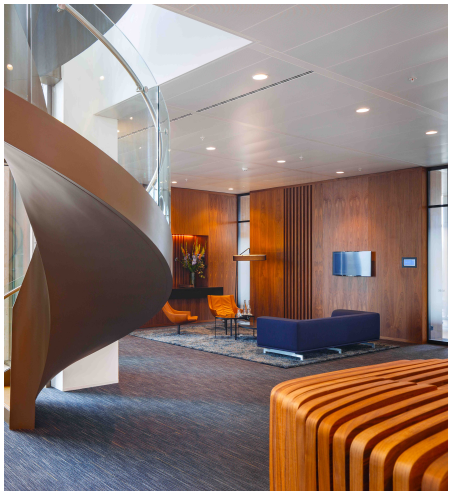

Technische Änderungen vorbehalten, druck-, scan- und kalibrierungsbedingt sind Farbabweichungen möglich.