Produktdatenblatt

EDGE 62300/115-RCW

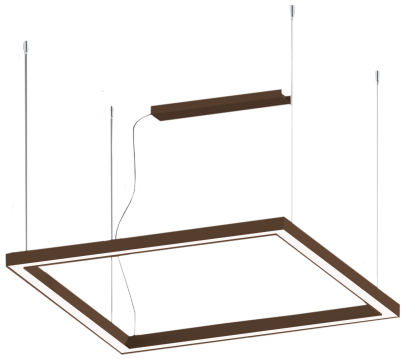

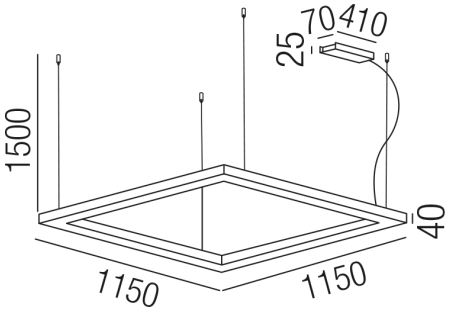

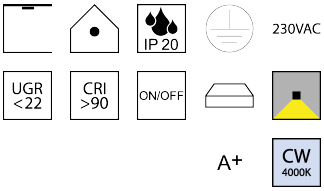

Beschreibung

HL EDGE - quadratisch
rostfärbig/Direktlicht/Diffuser opal
LED 100W 4000K 9438lm
1150x1150/H40mm/GH1500mm/Netzteil schaltbar
Stahlseilabhängungen mit Schnellspanner/Dose dezentral
Anschluss 230V Wechselspannung, Schutzklasse I - Elektrische Isolierungsklasse (IEC), Schutzart IP20, Anwendung im Innenbereich, Installation an der Decke, 1 seitiger Lichtaustritt - down breitstrahlend, Netzteil integriert, Betriebsgeräte schaltbar (nicht dimmbar), Farbwiedergabeindex CRI >90, Blendungsbewertung UGR <22, Farbtemperatur von kaltweiß 4000K, Energieeffizienzklasse, A+

Projektbilder - Zusatzbilder - Detailbilder

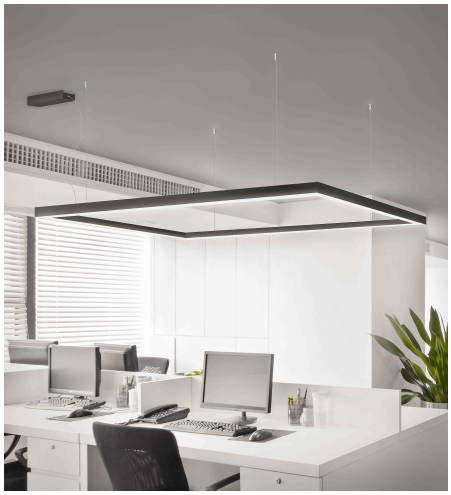

Technische Änderungen vorbehalten, druck-, scan- und kalibrierungsbedingt sind Farbabweichungen möglich.