Produktdatenblatt

EDGE 62331/175-RSWW

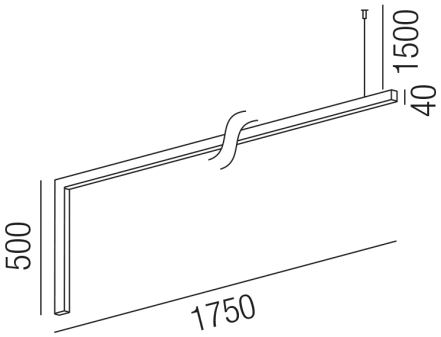

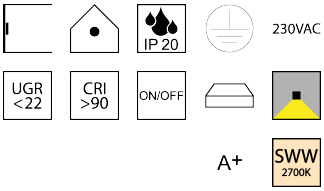

Beschreibung

WL EDGE - mit Stahlseil
rostfärbig/Direktlicht/Diffuser opal
LED 51W 2700K 3366lm
H500/AL1750mm/Netzteil schaltbar
Anschluss 230V Wechselspannung, Schutzklasse I - Elektrische Isolierungsklasse (IEC), Schutzart IP20, Anwendung im Innenbereich, Installation an der Wand, 1 seitiger Lichtaustritt - down breitstrahlend, Netzteil integriert, Betriebsgeräte schaltbar (nicht dimmbar), Farbwiedergabeindex CRI >90, Blendungsbewertung UGR <22, Farbtemperatur von superwarmweiß 2700K, Energieeffizienzklasse, A+

Projektbilder - Zusatzbilder - Detailbilder

Technische Änderungen vorbehalten, druck-, scan- und kalibrierungsbedingt sind Farbabweichungen möglich.