Produktdatenblatt

VELATA 62360/58DALI-WWW

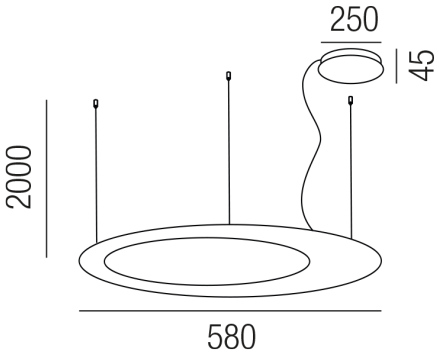

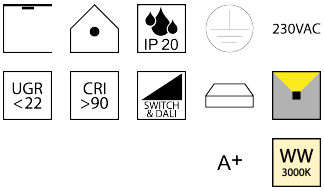

Beschreibung

HL VELATA
weiß matt/Indirektlicht/Diffuser satiniert
LED 25W 3000K 3700lm
dm580/GH2000mm/Netzteil DALI dimmbar
Dose dezentral
Anschluss 230V Wechselspannung, Schutzklasse I - Elektrische Isolierungsklasse (IEC), Schutzart IP20, Anwendung im Innenbereich, Installation an der Decke, 1 seitiger Lichtaustritt - up breitstrahlend, Netzteil integriert, Betriebsgerät SWITCH & DALI dimmbar, Farbwiedergabeindex CRI >90, Blendungsbewertung UGR <22, Farbtemperatur von warmweiß 3000K, Energieeffizienzklasse, A+

Projektbilder - Zusatzbilder - Detailbilder

Technische Änderungen vorbehalten, druck-, scan- und kalibrierungsbedingt sind Farbabweichungen möglich.